Akční edice Opel Movano Plus

ZÁKLADNÍ CENY

Ceník platí od 10. 10.. 2026

VERZE	KAROSÉRIE	NÁKLADOVÝ PROSTOR	MOTOR A PŘEVODOVKA	KÓD VERZE	CENÍKOVÁ CENA		AKČNÍ CENA	
					BEZ DPH	(VČETNĚ DPH)	BEZ DPH	(VČETNĚ DPH)
3 500	L3H2	13,0 m³	2.2 CDTi (103kW/140k) 6° MAN	2GXE5KHOKKB0A014	**1.027.900**	(1 243 759)	**649.900**	(786 379)
3 500 HEAVY	L3H2	13,0 m³	2.2 CDTi (103kW/140k) 6° MAN	2GXE5LHOKKB0A014	**1.042.900**	(1 261 909)	**659.900**	(798 479)
	L4H2	15,0 m³	2.2 CDTi (103kW/140k) 6° MAN	2GXE7LHOKKB0A014	**1.077.900**	(1 304 259)	**679.900**	(822 679)
	L4H2	15,0 m³	2.2 CDTi (132kW/180k) 6° MAN	2GXE7LHORKB0A014	**1.122.900**	(1 358 709)	**709.900**	(858 979)
	L4H3	17,0 m³	2.2 CDTi (132kW/180k) 6° MAN	2GXE7OHORKB0A014	**1.147.900**	(1 388 959)	**729.900**	(883 179)

Edice PLUS obsahuje:

- Automatická klimatizace
- 7" audiosystém se zrcadlením telefonu Android Auto & Apple CarPlay
- Zadní parkovací kamera
- Přední a zadní parkovací senzory
- Světelný a dešťový senzor
- Automatické ovládání dálkových světlometů
- Přední mlhová světla s přisvěcováním do zatáček
- Zadní dveře křídlové, plechové, otevírání do 270°
- Plnohodnotné rezervní kolo
- Výbava v hodnotě 70 000 Kč v ceně vozu jen za příplatek 10 000 Kč

Nabídka se vztahuje pouze na vybraný počet skladových vozů a nevztahuje se na vozidla objednaná do výroby.
Platí do vyprodání skladových zásob.

Opel Movano Van

ZÁKLADNÍ CENY

Ceník platí od 10. 10. 2026

VERZE	KAROSÉRIE	NÁKLADOVÝ PROSTOR	MOTOR A PŘEVODOVKA	KÓD VERZE	CENÍKOVÁ CENA		AKČNÍ CENA	
					BEZ DPH	(VČETNĚ DPH)	BEZ DPH	(VČETNĚ DPH)
3 000	L2H1	10,0 m³	2.2 CDTi (88kW/120k) 6° MAN	2GXE3DHOGKB0A014	**817 900**	(989 659)	**529.900**	(641 179)
	L2H2	11,5 m³	2.2 CDTi (88kW/120k) 6° MAN	2GXE3IHOGKB0A014	**842 900**	(1 019 909)	**569.900**	(689 579)
3 300	L2H1	10,0 m³	2.2 CDTi (88kW/120k) 6° MAN	2GXE3EHOGKB0A014	**847 900**	(1 025 959)	**579.900**	(701 679)
			2.2 CDTi (103kW/140k) 6° MAN	2GXE3EHOKKB0A014	**877 900**	(1 062 259)	**609.900**	(737 979)
	L2H2	11,5 m³	2.2 CDTi (88kW/120k) 6° MAN	2GXE3JHOGKB0A014	**872 900**	(1 056 209)	**589.900**	(713 779)
			2.2 CDTi (103kW/140k) 6° MAN	2GXE3JHOKKB0A014	**902 900**	(1 092 509)	**599.900**	(725 879)
	L3H2	13,0 m³	2.2 CDTi (103kW/140k) 6° MAN	2GXE5JHOKKB0A014	**927 900**	(1 122 759)	**619.900**	(750 079)
3 500	L2H2	11,5 m³	2.2 CDTi (103kW/140k) 6° MAN	2GXE3KHOKKB0A014	**932 900**	(1 128 809)	**619.900**	(750 079)
			2.2 CDTi (103kW/140k) 8° AUT	2GXE3KHOK1B0A014	**1 007 900**	(1 219 559)	**679.900**	(822 679)
			2.2 CDTi (132kW/180k) 6° MAN	2GXE3KHORKB0A014	**977 900**	(1 183 259)	**649.900**	(786 379)
			2.2 CDTi (132kW/180k) 8° AUT	2GXE3KHOR1B0A014	**1 052 900**	(1 274 009)	**709.900**	(858 979)
	L3H2	13,0 m³	2.2 CDTi (103kW/140k) 6° MAN	2GXE5KHOKKB0A014	**957 900**	(1 159 059)	**639.900**	(774 279)
			2.2 CDTi (103kW/140k) 8° AUT	2GXE5KHOK1B0A014	**1 032 900**	(1 249 809)	**699.900**	(846 879)
			2.2 CDTi (132kW/180k) 6° MAN	2GXE5KHORKB0A014	**1 002 900**	(1 213 509)	**669.900**	(810 579)
			2.2 CDTi (132kW/180k) 8° AUT	2GXE5KHOR1B0A014	**1 077 900**	(1 304 259)	**729.900**	(883 179)
	L3H3	15,0 m³	2.2 CDTi (103kW/140k) 6° MAN	2GXE5NHOKKB0A014	**982 900**	(1 189 309)	**659.900**	(798 479)
			2.2 CDTi (103kW/140k) 8° AUT	2GXE5NHOK1B0A014	**1 057 900**	(1 280 059)	**719.900**	(871 079)
3 500 Heavy	L2H2	11,5 m³	2.2 CDTi (103kW/140k) 6° MAN	2GXE3LHOKKB0A014	**947 900**	(1 146 959)	**629.900**	(762 179)
			2.2 CDTi (132kW/180k) 6° MAN	2GXE3LHORKB0A014	**992 900**	(1 201 409)	**659.900**	(798 479)
			2.2 CDTi (132kW/180k) 8° AUT	2GXE3LHOR1B0A014	**1 067 900**	(1 292 159)	**719.900**	(871 079)
	L3H2	13,0 m³	2.2 CDTi (103kW/140k) 6° MAN	2GXE5LHOKKB0A014	**972 900**	(1 177 209)	**649.900**	(786 379)
			2.2 CDTi (132kW/180k) 6° MAN	2GXE5LHORKB0A014	**1 017 900**	(1 231 659)	**679.900**	(822 679)
			2.2 CDTi (132kW/180k) 8° AUT	2GXE5LHOR1B0A014	**1 092 900**	(1 322 409)	**739.900**	(895 279)
	L3H3	15,0 m³	2.2 CDTi (103kW/140k) 6° MAN	2GXE5OHOKKB0A014	**997 900**	(1 207 459)	**669.900**	(810 579)
			2.2 CDTi (132kW/180k) 8° AUT	2GXE5OHOR1B0A014	**1 117 900**	(1 352 659)	**759.900**	(919 479)
	L4H2	15,0 m³	2.2 CDTi (103kW/140k) 6° MAN	2GXE7LHOKKB0A014	**1 007 900**	(1 219 559)	**669.900**	(810 579)
			2.2 CDTi (132kW/180k) 6° MAN	2GXE7LHORKB0A014	**1 052 900**	(1 274 009)	**699.900**	(846 879)
			2.2 CDTi (132kW/180k) 8° AUT	2GXE7LHOR1B0A014	**1 127 900**	(1 364 759)	**759.900**	(919 479)
	L4H3	17,0 m³	2.2 CDTi (103kW/140k) 6° MAN	2GXE7OHOKKB0A014	**1 032 900**	(1 249 809)	**689.900**	(834 779)
			2.2 CDTi (132kW/180k) 6° MAN	2GXE7OHORKB0A014	**1 077 900**	(1 304 259)	**719.900**	(871 079)
			2.2 CDTi (132kW/180k) 8° AUT	2GXE7OHOR1B0A014	**1 152 900**	(1 395 009)	**779.900**	(943 679)

STANDARDNÍ VÝBAVA

VAN

- ABS + EBA + EBD + ESP + ASR + Pomoc při rozjezdu do svahu
- Airbag řidiče a spolujezdce
- Automatické protikolizní brzdění a varování před čelní kolizí
- Aktivní systém varování před vybočením z jízdního pruhu
- Čtení dopravních značek
- Tempomat, omezovač rychlosti, inteligentní rychlostní asistent
- Kamera v A-sloupku monitorující řidiče
- Detekce únavy a nepozornosti řidiče
- Nouzové a asistenční volání
- Centrální zamykání s dálkovým ovládáním
- Kontrola tlaku vzduchu v pneumatikách (nepřímá)
- Halogenové přední světlomety s denním svícením
- Zadní parkovací asistent s vnější akustickou signalizací
- Varování chodců při couvání
- Látkové čalounění sedadel s čalouněnými opěrkami hlavy
- Sedadlo řidiče s loketní a bederní opěrkou, výškově nastavitelné
- Dvoumístná lavice spolujezdce, dva tříbodové bezpečnostní pásy
- Výškově a podélně nastavitelný volant
- Vozidlo s homologací N1 - užitkové
- Dělicí plechová přepážka plná
- Zadní dvoukřídlé dveře plechové s otevíráním do 180°
- Boční posuvné dveře na pravé straně
- Kotevní úchyty na podlaze
- Osvětlení nákladového prostoru
- Ocelová kola 15“
- Ocelová kola 16“ (3500 s AT převodovkou a všechny 3500 HEAVY)
- Sada na opravu pneumatik
- Manuální klimatizace
- Audiosystém 5“ s Bluetooth, DAB, USB, ovládáním na volantu
- 3,5“ přístrojový panel
- Elektricky ovládaná přední okna
- Elektricky ovládaná a vyhřívaná vnější zpětná zrcátka
- Odkládací přihrádky ve dveřích, na palubní desce, držáky nápojů
- Zásuvka 12V v palubní desce
- Posilovač řízení

Vybrané verze jsou k dispozici rovněž v celoproskleném nebo poloproskleném provedení.
Pro kompletní informace o nabídce a její dostupnosti kontaktujte autorizovaného prodejce značky Opel.

ZVÝHODNĚNÉ SADY VÝBAV

Kód	Název	Popis	VAN
J7BL	**Sada Plus**	Automatická klimatizace (RE07); 7" audiosystém se zrcadlením telefonu Android Auto & Apple CarPlay (ZJC8); zadní parkovací kamera (QK13); přední a zadní parkovací senzory (UB24); světelný a dešťový senzor, automatické ovládání dálkových světlometů (NB08); přední mlhová světla s přisvěcováním do zatáček (PR03) Nelze s: J7BM; i401	**54 000** (65 340)
J7BM	**Sada Premium**	Automatická klimatizace (RE07); 10" navigační systém se zrcadlením telefonu Android Auto & Apple CarPlay (ZJB5); 7" plně digitální přístrojový panel (GMBD); bezdrátová nabíječka smartphonů (E301); zadní parkovací kamera (QK13); přední a zadní parkovací senzory (UB24); světelný a dešťový senzor, automatické ovládání dálkových světlometů (NB08); přední mlhová světla s přisvěcováním do zatáček (PR03); bezklíčové odemykání a startování (YD01); přihrádka pod sedadlem řidiče (GF01) Dostupné pouze s: BUFX Nelze s: JA17; J7BL; J6LR; J6LT; i401; KG12	**105 000** (127 050)
KG12	**Sada Zima**	Nezávislé topení Webasto (XY01); vyhřívání čelního okna (LW02); vyhřívané sedadlo řidiče (NA03); elektricky ovládaná ruční brzda (FH05); kryté pojezdy sedadla řidiče (FO01); zesílený alternátor 220 A (BQ01); přihrádka pod sedadlem řidiče (GF01) Dostupné pouze s: BUFX Nelze s: RH16	**45 000** (54 450)
NB08	**Sada Viditelnost**	Světelný a dešťový senzor, automatické ovládání dálkových světlometů Součást sady: J7BL; J7BM Nelze s: KG12	**5 000** (6 050)
J6LR	**Sada Snadné ovládání 1**	Bezklíčový přístup a startování vozu (YD01); elektrická parkovací brzda (FH05); 230V zásuvka na palubní desce (ES11) Nelze s: J6LT; JA17	**20 500** (24 805)
J6LT	**Sada Snadné ovládání 2**	Bezklíčový přístup a startování vozu (YD01); elektrická parkovací brzda (FH05); uzamykatelná odkládací přihrádka místo držáků na nápoje (ME00) Nelze s: J6LR; JA17	**18 000** (21 780)
J6K7	**Sada Nákladový prostor**	Zadní dvoukřídlé dveře plechové otevíratelné do 270° (LL02); LED osvětlení nákladového prostoru (FC71); zásuvka 12V v nákladovém prostoru (ES02); plastové obložení spodní části stěn nákladového prostoru (TK02) Nelze s: J6K8; ES08; ES11	**18 000** (21 780)
J6K8	**Sada Nákladový prostor (L4)**	Zadní dvoukřídlé dveře plechové otevíratelné do 270° (LL02); LED osvětlení nákladového prostoru (FC71); zásuvka 12V v nákladovém prostoru (ES02) Nelze s: J6K7; ES08; ES11	**14 000** (16 940)
JI01	**Sada přípravy pro přestavbáře**	Zesílená baterie 105 Ah (BF02) a alternátor 220 A (BQ01), rozvodná elektrická skříň pro přestavby	**9 000** (10 890)

Popis (● standardní výbava, – nelze objednat, 0 volitelné)

VÝBAVA NA PŘÁNÍ

Kód	EXTERIÉR	Součást sady	VAN
AQ11	Příprava pro tažné zařízení (kabeláž pod vozem, bez konektoru)		**7 000** (8 470)
AQ03	Pevné tažné zařízení		**25 000** (30 250)
AQ05	Odnímatelné tažné zařízení		**26 000** (31 460)
SE08	Zesílené odpružení zadní nápravy (nelze pro L2H1)		**5 000** (6 050)
XX03	Plastové ochranné lemy kolem kol (pouze pro 3 500 Heavy) Nelze s: UXAC		**11 000** (13 310)
UXAC	Přední nárazník v barvě vozu s černou spodní částí Včetně: PR03 Nelze s: XX03 a speciální / flotilovou barvou		**16 000** (19 360)
FX01	Ochranný kryt pod motorem (kovový)		**5 000** (6 050)
LA05	Full LED přední světlomety		**25 000** (30 250)
PR03	Přední mlhová světla s přisvěcováním do zatáček	J7BL; J7BM	**5 000** (6 050)
PRP0	Bílá zářivá Kaolin		●
P02B	Šedá zářivá Thunder		**21 000** (25 410)
P04K	Šedá zářivá Expedition		**21 000** (25 410)
M0F4	Šedá metalíza Kontrast		**21 000** (25 410)
M0ZW	Šedá metalíza Iron		**21 000** (25 410)
M0E9	Šedá metalíza Graphite		**21 000** (25 410)
	Speciální nebo flotilová barva (objednání je třeba konzultovat s prodejcem)		**39 000** (47 190)

Kód	INTERIÉR	Součást sady	VAN
BTFX	Čalounění černá látka; dvousedadlo spolujezdce		●
BUFX	Čalounění černá látka s dvojitým stříbrným prošitím, dvousedadlo spolujezdce Eat&Work (prostřední opěradlo je využitelné jako otočný stolek); kryté pojezdy sedadla řidiče		**15 000** (18 150)
RH16	Odpružené sedadlo řidiče Včetně: FH05 Dostupné pouze s: BUFX Nelze s: KG12; NA03; NF04; PC12; PC13; PX23		**23 000** (27 830)
WM08	Samostatné sedadlo spolujezdce, výškově nastavitelné, s loketní opěrkou a nastavitelnou bederní opěrkou		**4 000** (4 840)
NF04	Samostatné sedadlo spolujezdce, boční a hlavové airbagy Včetně: WM08; JO01; FH05 Dostupné pouze s: BUFX Nelze s: RH16		**18 000** (21 780)
NA03	Vyhřívané sedadlo řidiče Včetně: FH05 Dostupné pouze s: BUFX Nelze s: RH16	KG12	**21 000** (25 410)
RE07	Automatická klimatizace	J7BL; J7BM	**14 000** (16 940)
KL11	Chromované rámečky výdechů ventilace		**3 000** (3 630)
VH04	Volant potažený kůží		**9 000** (10 890)
JO01	Odkládací přihrádka nad hlavami řidiče a spolujezdce o objemu 22 l		**4 000** (4 840)
GF01	Přihrádka pod sedadlem řidiče Dostupné pouze s: BUFX Nelze s: RH16	J7BM	**3 000** (3 630)
ME00	Uzamykatelná odkládací přihrádka místo držáků na nápoje Nelze s: ES08, ES11	J6LT	**3 000** (3 630)
LW02	Vyhřívání čelního skla Včetně: BQ01	KG12	**21 000** (25 410)
XY01	Nezávislé topení Webasto s dálkovým ovládáním	KG12	**32 000** (38 720)
HC09	Digitální tachograf Včetně: JO01		**25 000** (30 250)
YD01	Bezklíčové odemykání a startování Nelze s: JA17	J6LR; J6LT; J7BM	**12 000** (14 520)
JA17	Tři klíče k vozu: 2x klíč s dálkovým ovládáním + 1x mechanický klíč Nelze s: YD01; J6LT; J6LR; J7BM		**3 000** (3 630)

Popis (● standardní výbava, – nelze objednat, 0 volitelné)

VÝBAVA NA PŘÁNÍ

Kód	NÁKLADOVÝ PROSTOR A FUNKČNOST	Součást sady	VAN
PX09	Dělicí plechová přepážka s posuvným oknem do nákladového prostoru Nelze s: NR01		**3 000** (3 630)
PX23	Bez dělicí přepážky nákladového prostoru (určeno pro přestavby; bez přepážky nesmí být vůz provozován) Nelze s: RH16		**0** (0)
NR01	Příprava pro zadní klimatizaci Včetně: PX23, JI01		**18 000** (21 780)
FC71	LED osvětlení nákladového prostoru	J6K8; J6K7	**5 000** (6 050)
TK02	Plastové obložení spodní části stěn nákladového prostoru (standard pro vozy délky L4)	J6K7	**5 000** (6 050)
ES02	Zásuvka 12V v nákladovém prostoru	J6K8; J6K7	**7 000** (8 470)
ES11	230V zásuvka na palubní desce Nelze s: ME00	J6LR	**5 000** (6 050)
CR35	Pomocná nástupní madla u posuvných a zadních dveří		**5 000** (6 050)

Kód	OKNA A DVEŘE	Součást sady	VAN
LL02	Zadní dveře křídlové, plechové, otevírání do 270°	J6K7; J6K8	**9 000** (10 890)
PB04	Zadní dveře křídlové, prosklené, s vyhřívaným oknem, stěračem, otevírání do 180° Včetně: BQ01 Nelze s: výškou H1		**19 000** (22 990)
PC04	Boční posuvné dveře na pravé straně, plechové		●
PC12	Boční posuvné dveře pravé a levé, plechové (nelze pro výšku H3)		**20 000** (24 200)
PC11	Boční posuvné dveře pravé prosklené (nelze pro výšku H1)		**7 000** (8 470)
PC13	Boční posuvné dveře pravé a levé, prosklené (nelze pro výšku H1 a H3)		**32 000** (38 720)

Kód	BEZPEČNOST	Součást sady	VAN
RG35	Adaptivní tempomat (od 30 km/h) Včetně: PR03		**21 000** (25 410)
I401	Adaptivní tempomat s funkcí Stop & Go Včetně: FH05; GMBD; NB08; PR03; VH04 Dostupné pouze pro vozy s automatickou převodovkou		**43 000** (52 030)
SB13	Omezovač rychlosti na 90 km/h		**1 000** (1 210)
Ao03	Monitorování mrtvého úhlu Včetně: HU02		**18 000** (21 780)
HU02	Elektricky sklopná vnější zpětná zrcátka (tlačítkem z interiéru)		**5 000** (6 050)
FH05	Elektricky ovládaná ruční brzda	J6LR; J6LT; KG12	**9 000** (10 890)
UB24	Přední a zadní parkovací senzory Včetně: PR03; QK13	J7BL; J7BM	**27 000** (32 670)
N201	Digitální vnitřní zpětné zrcátko Včetně: QK13		**27 000** (32 670)
UF04	IntelliGrip - systém kontroly trakce, prokluzu kol a asistent sjezdu Včetně: MI32		**36 000** (43 560)
QK13	Zadní parkovací kamera	J7BL; J7BM	**7 000** (8 470)
WC05	Obvodový alarm a bezpečnostní zámky Deadlock		**14 000** (16 940)
6R01	Zvukové upozornění chodců při couvání		**2.000** (2 420)

Popis (● standardní výbava, – nelze objednat, 0 volitelné)

VÝBAVA NA PŘÁNÍ

Kód	INFOZÁBAVA	Součást sady	VAN
ZJA6	Audiosystém 5" s Bluetooth, DAB, USB, ovládáním na volantu		●
ZJC8	Audiosystém 7" se zrcadlením telefonu Android Auto / Apple CarPlay	J7BL	**18 000** (21 780)
ZJB5	Audiosystém 10" se zrcadlením telefonu Android Auto / Apple CarPlay a navigací Včetně: RE07	J7BM	**48 000** (58 080)
GMAF	3,5" přístrojový panel		●
GMBD	7″ plně digitální přístrojový panel	J7BM	**12 000** (14 520)
E301	Bezdrátová nabíječka smartphonů Včetně: RE07	J7BM	**19 000** (22 990)

Kód	PNEUMATIKY A DISKY	Součást sady	VAN
DZJM	Ocelová kola 15" s pneumatikami 215/70 R15C (pro verze 3000, 3300 a 3500 s manuální převodovkou)		●
DZJN	Ocelová kola 16" s pneumatikami 215/75 R16C (pro verze 3500 Heavy anebo pro vozy s automatickou převodovkou)		●
LV02	Sada na opravu pneumatik		●
MI32	Ocelová kola 16" s celoročními pneumatikami 215/75 R16C M+S (pro verze 3500 Heavy anebo pro vozy s automatickou převodovkou)	UF04	**25 000** (30 250)
MI30	Ocelová kola 16" s pneumatikami 225/75 R16C (pro verze 3000, 3300 a 3500 s manuální převodovkou)		**9 000** (10 890)
RS03	Plnohodnotné rezervní kolo (vypadává sada na opravu pneumatik)		**7 000** (8 470)
ZIAT ZIAV	Ozdobné kryty kol		**4 000** (4 840)

Akční ceník s platností od 10. 10. 2026.

V tomto ceníku jsou uvedeny prodejní ceny v českých korunách, doporučené společností O Automobil Import s.r.o., které se vztahují na skladové vozy a vozy objednané v době platnosti tohoto ceníku nebo do vyprodání skladových zásob. Akční ceník obsahuje vybrané modelové verze, výbavy a technické údaje. Ceny jsou uvedeny včetně DPH a platí od 10. 10. 2026 do 31. 12. 2026. Společnost O Automobil Import s.r.o. si vyhrazuje právo změny ceny, výbavy a technických údajů vozidla bez předchozího upozornění. Veškeré ceny, údaje a vyobrazení jsou pouze orientační, nezávazné a mají pouze informativní charakter. Všechny uvedené informace mají charakter obchodního sdělení a nejsou nabídkou ve smyslu § 1732 odst. 2 zákona č. 89/2012 Sb., občanský zákoník, ve znění pozdějších předpisů. Akční nabídku dle ceníku nelze kombinovat sřpodmínkami pro velkoodběratele. Podrobné informace o vozidlech, standardní a mimořádné výbavě, o aktuálních cenách, dodacích podmínkách a termínech Vám na přání poskytne autorizovaný prodejce vozidel Opel.
Ceník platí pro modelový rok 14.

Reprezentativní příklad financování Movano Van 3000 L2H1 2.2 CDTi 120k 6ºMT
Pořizovací cena vozu vč. DPH: 641 179,00 Kč, část pořizovací ceny hrazená klientem (60% z pořizovací ceny): 384 707,40 Kč, výše úvěru: 256 471,60 Kč, délka úvěru 36 měsíců, 1.- 36. měsíční splátka včetně pojistného (POV+HAV): 10 097,89 Kč, (z toho HAV* 1 608 Kč, POV** 1 145 Kč), 1.- 36. měsíční splátka bez pojistného : 7 344,89 Kč, smluvní poplatek: 6 412 Kč, pevná výpůjční úroková sazba: 1,99% p. a, RPSN s HAV: 18,8%, celková částka splatná spotřebitelem: 328 715,77 Kč, (celková částka splatná spotřebitelem zahrnuje splátky jistiny, úroku, smluvní poplatek, HAV), resp. 369 920,77 Kč vč. POV.
*HAV=havarijní pojištění, **POV=pojištění odpovědnosti z provozu motorového vozidla, tj. povinné ručení

Sazby za pojištění jsou kalkulované jako průměrné sazby, které se mohou lišit dle jednotlivého zákazníka. Tato nabídka je pouze indikativní, není návrhem na uzavření smlouvy a nelze z ní proto dovozovat povinnost společnosti uskutečnit jakékoliv transakce. Akce je určena pro spotřebitele, právnické osoby a fyzické osoby podnikající a platí do 31. 12. 2026
Poskytovatelé financování: UniCredit Leasing CZ, a.s., Želetavská 1525/1, 140 10 Praha 4, IČO: 15886492.

Pozor! Půjčit si peníze stojí peníze.

Recyklace: Informace o sběrných místech a recyklaci vozidel na konci jejich životního cyklu naleznete na: www.opel.cz

Váš prodejce

TECHNICKÉ ÚDAJE – MOVANO VAN

		2.2 CDTi (88kW/120k) Start/Stop	2.2 CDTi (103kW/140k) Start/Stop	2.2 CDTi (103kW/140k) Start/Stop	2.2 CDTi (132kW/180k) Start/Stop	2.2 CDTi (132kW/180k) Start/Stop
Motor	Zdvihový objem (cm³)	2 184	2 184	2 184	2 184	2 184
	Počet válců	4	4	4	4	4
	Palivo	Nafta	Nafta	Nafta	Nafta	Nafta
	Emisní norma	Euro 6e-bis	Euro 6e-bis	Euro 6e-bis	Euro 6e-bis	Euro 6e-bis
	Max. výkon kW (k) při ot./min	88 (120) / 3500	103 (140) / 3500	103 (140) / 3500	132 (180) / 3500	132 (180) / 3500
	Max. točivý moment (Nm) při ot./min	320 / 1400–2500	350 / 1400–2500	380 / 1400–2250	380 / 1500–3000	450 / 1500–1750
	Max. rychlost (km/h)	138–148	143–156	148–155	156–170	160–169
Převodovka	Typ	6st. manuální	6st. manuální	8st. automatická	6st. manuální	8st. automatická
Spotřeba (l/100 km) dle WLTP	Kombinovaná	7,6–8,8	7,5–9,1	8,2–9,9	8,1–9,4	9,0–10,4
	Emise CO_2 (g/km)	200–233	198–239	217–262	213–249	233–275
Objem nádrže (l)	Palivová	90	90	90	90	90
	AdBlue®	19	19	19	19	19

Rozměry (mm)	**L2H1**	**L2H2**	**L3H2**	**L3H3**	**L4H2**	**L4H3**
Objem nákladového prostoru (m³)	10	11,5	13	15	15	17
Počet Europalet	4	4	4	4	5	5
Délka vozu	5 413	5 413	5 998	5 998	6 363	6 363
Šířka vozu (bez / s vnějšími zpětnými zrcátky)	2 050 / 2 690	2 050 / 2 690	2 050 / 2 690	2 050 / 2 690	2 050 / 2 690	2 050 / 2 690
Výška vozu	2 254	2 524	2 524	2 774	2 524	2 774
Rozvor	3 450	3 450	4 035	4 035	4 035	4 035
Převis přední	948	948	948	948	948	948
Převis zadní	1 015	1 015	1 015	1 015	1 380	1 380
Rozchod přední	1 810	1 810	1 810	1 810	1 810	1 810
Rozchod zadní	1 790	1 790	1 790	1 790	1 790	1 790
Výška hrany nákladového prostoru	531–579	531–579	531–609	531–609	582–609	582–609
Délka nákladového prostoru	3 120	3 120	3 705	3 705	4 070	4 070
Délka nákladového prostoru (v polovině výšky)	2 914	2 914	3 555	3 555	3 920	3 920
Výška nákladového prostoru (uprostřed)	1 662	1 932	1 932	2 172	1 932	2172
Šířka nákladového prostoru min / max	1 422 / 1 870	1 422 / 1 870	1 422 / 1 870	1 422 / 1 870	1 422 / 1 870	1 422 / 1 870
Šířka x výška zadních dveří	1 562 × 1 520	1 562 × 1 790	1 562 × 1 790	1 562 × 2 030	1 562 × 1 790	1 562 × 2 030
Šířka x výška bočních posuvných dveří	1 250 × 1 455	1 250 × 1 755	1 250 × 1 755	1 250 × 1 755	1 250 × 1 755	1 250 × 1 755

	Van 3 000		**Van 3 300**		
HMOTNOSTI (kg)	**L2H1**	**L2H2**	**L2H1**	**L2H2**	**L3H2**
Provozní hmotnost [1]	2 125	2 150	2 125	2 150	2 200
Užitečná hmotnost [2]	875	850	1 175	1 150	1 100
Největší technicky přípustná hmotnost	3 000	3 000	3 300	3 300	3 300
Maximální hmotnost nebrzděného přívěsu	750	750	750	750	750
Maximální hmotnost brzděného přívěsu	2 500	2 500	2 500	2 500	2 500
Největší povolená hmotnost jízdní soupravy	5 500	5 500	5 800	5 800	5 800

	Van 3 500			**Van 3 500 Heavy**				
HMOTNOSTI (kg)	**L2H2**	**L3H2**	**L3H3**	**L2H2**	**L3H2**	**L3H3**	**L4H2**	**L4H3**
Provozní hmotnost [1]	2 150	2 200	2 225	2 190	2 240	2 265	2 285	2 315
Užitečná hmotnost [2]	1 350	1 300	1 275	1 310	1 260	1 235	1 215	1 185
Největší technicky přípustná hmotnost	3 500	3 500	3 500	3 500	3 500	3 500	3 500	3 500
Maximální hmotnost nebrzděného přívěsu	750	750	750	750	750	750	750	750
Maximální hmotnost brzděného přívěsu	2 500	2 500	2 500	3 000	3 000	3 000	3 000	3 000
Největší povolená hmotnost jízdní soupravy	6 000	6 000	6 000	6 000	6 000	6 000	6 000	6 000

[1] Provozní hmotnost zahrnuje hmotnost řidiče.
[2] Rozdíl mezi Největší povolenou hmotností a Provozní hmotností

Podrobné informace o vozidlech, jejich výbavě a příslušenství vám poskytne autorizovaný prodejce vozidel Opel. Údaje mají pouze informativní charakter a OPEL za ně nemůže nést odpovědnost. Dovozce si vyhrazuje právo změnit specifikace bez předcházejícího upozornění.

Datum vydání: 07/2026

TECHNICKÉ ÚDAJE – MOVANO VAN

Rozměry karoserie

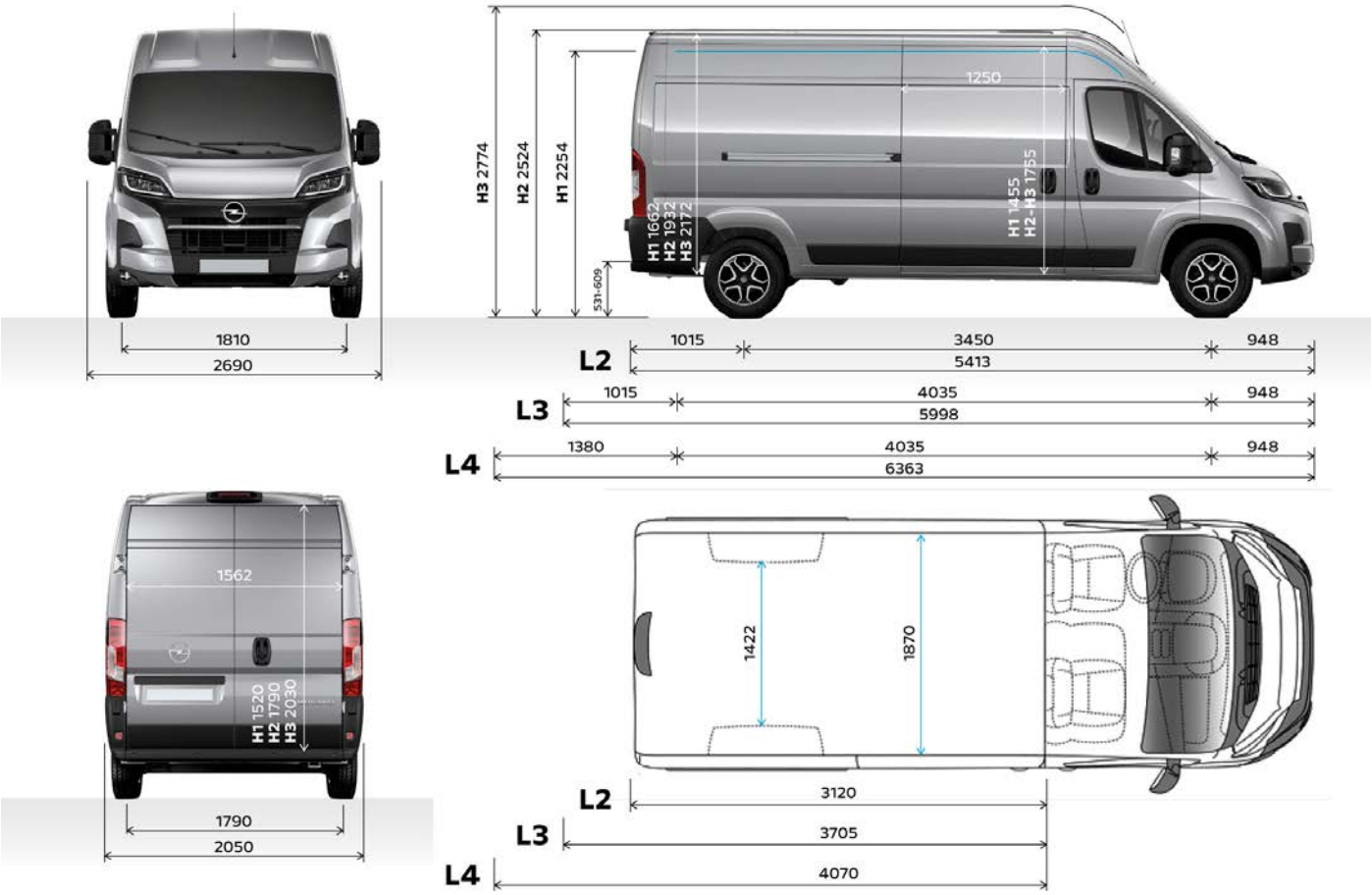

OPEL

MOVANO PODVOZKY

JIŽ OD 549 900 Kč

- Záruka 7 let zdarma
- Úrok 1,99 %

7 let záruka

OPEL

ZÁKLADNÍ CENY

Ceník platí od 10. 10. 2026

KAROSERIE	VERZE	DÉLKA	MOTOR A PŘEVODOVKA	KÓD VERZE	CENÍKOVÁ CENA		AKČNÍ CENA	
					BEZ DPH	(VČETNĚ DPH)	BEZ DPH	(VČETNĚ DPH)
PODVOZEK	3 500	L2	2.2 CDTi (88kW/120k) 6° MAN	2GXE4FHOGKB0A014	**797 900**	(965 459)	**549 900**	(665 379)
		L2	2.2 CDTi (103kW/140k) 6° MAN	2GXE4FHOKKB0A014	**827 900**	(1 001 759)	**579 900**	(701 679)
		L2+	2.2 CDTi (103kW/140k) 6° MAN	2GXE9FHOKKB0A014	**837 900**	(1 013 859)	**589 900**	(713 779)
		L3	2.2 CDTi (103kW/140k) 6° MAN	2GXE6FHOKKB0A014	**847 900**	(1 025 959)	**589 900**	(713 779)
		L3	2.2 CDTi (103kW/140k) 8° AUT	2GXE6FHOK1B0A014	**922 900**	(1 116 709)	**649 900**	(786 379)
	3 500 Heavy	L3	2.2 CDTi (132kW/180k) 6° MAN	2GXE6GHORKB0A014	**907 900**	(1 098 559)	**629 900**	(762 179)
		L3	2.2 CDTi (132kW/180k) 8° AUT	2GXE6GHOR1B0A014	**982 900**	(1 189 309)	**689 900**	(834 779)
		L4	2.2 CDTi (132kW/180k) 6° MAN	2GXE8GHORKB0A014	**917 900**	(1 110 659)	**639 900**	(774 279)
		L4	2.2 CDTi (132kW/180k) 8° AUT	2GXE8GHOR1B0A014	**992 900**	(1 201 409)	**699 900**	(846 879)
PODVOZEK DVOUKABINA	3 500	L3	2.2 CDTi (103kW/140k) 6° MAN	2GXE6XHOKKB0A014	**887 900**	(1 074 359)	**619 900**	(750 079)
	3 500 Heavy	L3	2.2 CDTi (103kW/140k) 6° MAN	2GXE6YHOKKB0A014	**902 900**	(1 092 509)	**639 900**	(774 279)
		L4	2.2 CDTi (132kW/180k) 6° MAN	2GXE8YHORKB0A014	**957 900**	(1 159 059)	**669 900**	(810 579)
		L4	2.2 CDTi (132kW/180k) 8° AUT	2GXE8YHOR1B0A014	**1 032 900**	(1 249 809)	**729 900**	(883 179)
PLOŠINA	3 500	L3	2.2 CDTi (103kW/140k) 6° MAN	2GXE6QHOKKB0A014	**852 900**	(1 032 009)	**589 900**	(713 779)
		L3	2.2 CDTi (103kW/140k) 8° AUT	2GXE6QHOK1B0A014	**927 900**	(1 122 759)	**649 900**	(786 379)
	3 500 Heavy	L3	2.2 CDTi (132kW/180k) 6° MAN	2GXE6RHORKB0A014	**912 900**	(1 104 609)	**629 900**	(762 179)
		L3	2.2 CDTi (132kW/180k) 8° AUT	2GXE6RHOR1B0A014	**987 900**	(1 195 359)	**689 900**	(834 779)
		L4	2.2 CDTi (132kW/180k) 6° MAN	2GXE8RHORKB0A014	**922 900**	(1 116 709)	**639 900**	(774 279)
		L4	2.2 CDTi (132kW/180k) 8° AUT	2GXE8RHOR1B0A014	**997 900**	(1 207 459)	**699 900**	(846 879)
VALNÍK	3 500	L2	2.2 CDTi (88kW/120k) 6° MAN	2GXE4FHOGKB0GA14	**887 900**	(1 074 359)	**619 900**	(750 079)
		L2	2.2 CDTi (103kW/140k) 6° MAN	2GXE4FHOKKB0GA14	**917 900**	(1 110 659)	**639 900**	(774 279)
		L3	2.2 CDTi (103kW/140k) 6° MAN	2GXE6FHOKKB0GA14	**937 900**	(1 134 859)	**659 900**	(798 479)
		L3	2.2 CDTi (103kW/140k) 8° AUT	2GXE6FHOK1B0GA14	**1 012 900**	(1 225 609)	**719 900**	(871 079)
	3 500 Heavy	L3	2.2 CDTi (132kW/180k) 6° MAN	2GXE6GHORKB0GA14	**997 900**	(1 207 459)	**699 900**	(846 879)
		L3	2.2 CDTi (132kW/180k) 8° AUT	2GXE6GHOR1B0GA14	**1 072 900**	(1 298 209)	**759 900**	(919 479)
		L4	2.2 CDTi (132kW/180k) 6° MAN	2GXE8GHORKB0GA14	**1 007 900**	(1 219 559)	**719 900**	(871 079)
		L4	2.2 CDTi (132kW/180k) 8° AUT	2GXE8GHOR1B0GA14	**1 082 900**	(1 310 309)	**779 900**	(943 679)
VALNÍK DVOUKABINA	3 500	L3	2.2 CDTi (103kW/140k) 6° MAN	2GXE6XHOKKB0GA14	**977 900**	(1 183 259)	**689 900**	(834 779)
	3 500 Heavy	L4	2.2 CDTi (132kW/180k) 6° MAN	2GXE8YHORKB0GA14	**1 047 900**	(1 267 959)	**729 900**	(883 179)
		L4	2.2 CDTi (132kW/180k) 8° AUT	2GXE8YHOR1B0GA14	**1 122 900**	(1 358 709)	**789 900**	(955 779)
SKLÁPĚČ 1-STRANNÝ	3 500	L3	2.2 CDTi (132kW/180k) 6° MAN	2GXE6GHORKB0BQ14	**1 142 900**	(1 382 909)	**789 900**	(955 779)
	Heavy	L3	2.2 CDTi (132kW/180k) 8° AUT	2GXE6GHOR1B0BQ14	**1 217 900**	(1 473 659)	**849 900**	(1 028 379)
SKLÁPĚČ 3-STRANNÝ	3 500	L3	2.2 CDTi (132kW/180k) 6° MAN	2GXE6GHORKB00U14	**1 247 900**	(1 509 959)	**869 900**	(1 052 579)
	Heavy	L3	2.2 CDTi (132kW/180k) 8° AUT	2GXE6GHOR1B00U14	**1 322 900**	(1 600 709)	**929 900**	(1 125 179)

Pro individuální cenovou nabídku kontaktujte autorizovaného prodejce vozů značky Opel.

STANDARDNÍ VÝBAVA

PODVOZEK

- ABS + EBA + EBD + ESP + ASR + Pomoc při rozjezdu do svahu
- Airbag řidiče a spolujezdce
- Automatické protikolizní brzdění a varování před čelní kolizí
- Aktivní systém varování před vybočením z jízdního pruhu
- Čtení dopravních značek
- Tempomat, omezovač rychlosti, inteligentní rychlostní asistent
- Kamera v A-sloupku monitorující řidiče
- Detekce únavy a nepozornosti řidiče
- Nouzové a asistenční volání
- Centrální zamykání s dálkovým ovládáním
- Kontrola tlaku vzduchu v pneumatikách (nepřímá)
- Halogenové přední světlomety s denním svícením
- Látkové čalounění sedadel s čalouněnými opěrkami hlavy
- Sedadlo řidiče s loketní a bederní opěrkou, výškově nastavitelné
- Dvoumístná lavice spolujezdce, dva tříbodové bezpečnostní pásy
- Výškově a podélně nastavitelný volant
- Vozidlo s homologací N1 - užitkové
- Ocelová kola 15“
- Ocelová kola 16“ (3500 s AT převodovkou a všechny 3500 HEAVY)
- Sada na opravu pneumatik
- Manuální klimatizace
- Audiosystém 5“ s Bluetooth, DAB, USB, ovládáním na volantu
- 3,5“ přístrojový panel
- Elektricky ovládaná přední okna
- Elektricky ovládaná a vyhřívaná vnější zpětná zrcátka
- Odkládací přihrádky ve dveřích, na palubní desce, držáky nápojů
- Zásuvka 12V v palubní desce
- Posilovač řízení
- Příprava elektroinstalace pro přestavbáře
- Zadní stěna kabiny s oknem
- Příprava pro montáž zadní parkovací kamery

DVOUKABINA

- Čtyřmístná lavice ve druhé řadě
- Odkládací přihrádka nad čelním sklem
- Boční obrysová světla
- Plastové ochranné lemy kol (3500 HEAVY)

PLOŠINA

- Kabina bez zadní stěny
- Snížená ložná plocha
- Příprava pro montáž zadní parkovací kamery

VALNÍK

- Bočnice valníku z eloxovaného hliníku
- Protiskluzová překližková podlaha valníku odolná proti poškrábání
- Rám z vysokopevnostní oceli
- Ochrana kabiny s držákem pro žebřík
- Zadní parkovací kamera
- Boční obrysová světla

1-STRANNÝ SKLÁPĚČ

- Korba a rám z vysokopevnostní oceli
- Povrch korby lakovaný proti poškrábání a korozi
- Bočnice z eloxovaného hliníku
- Zesílené odpružení zadní nápravy
- Pevné tažné zařízení
- Sada pro montáž parkovací kamery na zadní příčník

3-STRANNÝ SKLÁPĚČ

- Celohliníkový včetně rámu
- Zesílené odpružení zadní nápravy
- Příprava pro tažné zařízení
- Sada pro montáž parkovací kamery na zadní příčník

ZVÝHODNĚNÉ SADY VÝBAV

Kód	Název	Popis	PODVOZEK	PLOŠINA	VALNÍK	SKLÁPĚČ
J7BO	**Sada Plus**	Automatická klimatizace (RE07); 7" audiosystém se zrcadlením telefonu Android Auto & Apple CarPlay (ZJC8); světelný a dešťový senzor, automatické ovládání dálkových světlometů (NB08); přední mlhová světla s přisvěcováním do zatáček (PR03) Nelze s: J7BP	**36 000** (43 560)	**36 000** (43 560)	**36 000** (43 560)	**36 000** (43 560)
J7BP	**Sada Premium**	Automatická klimatizace (RE07); 10" navigační systém se zrcadlením telefonu Android Auto & Apple CarPlay (ZJB5); 7" plně digitální přístrojový panel (GMBD); bezdrátová nabíječka smartphonů (E301); světelný a dešťový senzor, automatické ovládání dálkových světlometů (NB08); přední mlhová světla s přisvěcováním do zatáček (PR03); bezklíčové odemykání a startování (YD01); přihrádka pod sedadlem řidiče (GF01) Dostupné pouze s: BUFX Nelze s: JA17; J7Bo; KG12	**86 000** (104 060)	**86 000** (104 060)	**86 000** (104 060)	**86 000** (104 060)
KG12	**Sada Zima**	Nezávislé topení Webasto (XY01); vyhřívání čelního okna (LW02); vyhřívané sedadlo řidiče (NA03); přihrádka pod sedadlem řidiče (GF01); elektricky ovládaná ruční brzda (FH05) Dostupné pouze s: BUFX Nelze s: RH16; J7BP	**45 000** (54 450)	**45 000** (54 450)	**45 000** (54 450)	**45 000** (54 450)
NB08	**Sada Viditelnost**	Světelný a dešťový senzor, automatické ovládání dálkových světlometů Součást sady: J7Bo; J7BP	**5 000** (6 050)	**5 000** (6 050)	**5 000** (6 050)	**5 000** (6 050)

Popis (● standardní výbava, – nelze objednat, 0 volitelné)

VÝBAVA NA PŘÁNÍ

Kód	EXTERIÉR	Součást sady	PODVOZEK	PLOŠINA	VALNÍK	SKLÁPĚČ
AQ11	Příprava pro tažné zařízení - kabeláž pod vozem, bez konektoru (standard pro 3-stranný sklápěč, nelze pro sklápěč)		**7 000** (8 470)	**7 000** (8 470)	**7 000** (8 470)	– / ●
AQ03	Tažné zařízení s pevnou koulí (standard pro sklápěč; nelze pro 3-stranný sklápěč)		**25 000** (30 250)	**25 000** (30 250)	**25 000** (30 250)	● / –
RX05	Vnější zpětná zrcátka s prodlouženými rameny pro nástavby (maximální šířka 2,35 m) Nelze s: HU02		**3 000** (3 630)	**3 000** (3 630)	–	–
AT22	Anténa rádia (DAB) integrovaná v pravém zrcátku Včetně: ZJC8		**23 000** (27 830)	**23 000** (27 830)	–	–
CA03	Kabina bez zadní stěny Nelze: pro verze s dvoukabinou a s RH16		**0** (0)	●	–	–
SY03	Zadní příčník bez zadních světel		**4 000** (4 840)	**4 000** (4 840)	**4 000** (4 840)	**4 000** (4 840)
SY05	Bez zadního příčníku, zadní světla jsou dodána ale bez montáže Nelze s: AQ03 a pro dvoukabinu		**4 000** (4 840)	**4 000** (4 840)	**4 000** (4 840)	**4 000** (4 840)
SE08	Zesílené odpružení zadní nápravy		**5 000** (6 050)	**5 000** (6 050)	**5 000** (6 050)	●
SE16	Extra zesílené odpružení zadní nápravy se stabilizátorem (vhodné pro těžké přestavby s permanentním zatížením zadní nápravy nad 1 000 kg)		**12 000** (14 520)	**12 000** (14 520)	-	-
XX01	Plastové ochranné lemy předních blatníků Včetně: PR03 Nelze s: UXAC Standard pro verze 4250 a pro dvoukabinu		**5 000** (6 050)	**5 000** (6 050)	**5 000** (6 050)	**5 000** (6 050)
UXAC	Přední nárazník v barvě vozu s černou spodní částí Včetně: PR03 Nelze s: XX01 a speciální / flotilovou barvou a pro dvoukabinu		**16 000** (19 360)	**16 000** (19 360)	**16 000** (19 360)	**16 000** (19 360)
FX01	Ochranný kryt pod motorem (kovový)		**5 000** (6 050)	**5 000** (6 050)	**5 000** (6 050)	**5 000** (6 050)
LA05	Full LED přední světlomety		**25 000** (30 250)	**25 000** (30 250)	**25 000** (30 250)	**25 000** (30 250)
PR03	Přední mlhová světla s přisvěcováním do zatáček	J7Bo; J7BP	**5 000** (6 050)	**5 000** (6 050)	**5 000** (6 050)	**5 000** (6 050)
PRP0	Bílá zářivá Kaolin		●	●	●	●
P02B	Šedá zářivá Thunder		**21 000** (25 410)	**21 000** (25 410)	**21 000** (25 410)	**21 000** (25 410)
P04K	Šedá zářivá Expedition		**21 000** (25 410)	**21 000** (25 410)	**21 000** (25 410)	**21 000** (25 410)
M0F4	Šedá metalíza Kontrast		**21 000** (25 410)	**21 000** (25 410)	**21 000** (25 410)	**21 000** (25 410)
M0ZW	Šedá metalíza Iron		**21 000** (25 410)	**21 000** (25 410)	**21 000** (25 410)	**21 000** (25 410)
M0E9	Šedá metalíza Graphite		**21 000** (25 410)	**21 000** (25 410)	**21 000** (25 410)	**21 000** (25 410)
	Speciální nebo flotilová barva (objednání je třeba konzultovat s prodejcem)		**39 000** (47 190)	**39 000** (47 190)	**39 000** (47 190)	**39 000** (47 190)

Kód	INTERIÉR	Součást sady	PODVOZEK	PLOŠINA	VALNÍK	SKLÁPĚČ
BTFX	Čalounění černá látka; dvousedadlo spolujezdce		●	●	●	●
BUFX	Čalounění černá látka s dvojitým stříbrným prošitím, dvousedadlo spolujezdce Eat&Work (prostřední opěradlo je využitelné jako otočný stolek); kryté pojezdy sedadla řidiče		**15 000** (18 150)	**15 000** (18 150)	**15 000** (18 150)	**15 000** (18 150)
RH16	Odpružené sedadlo řidiče Včetně: FH05 Dostupné pouze s: BUFX Nelze s: KG12; NA03; NF04; CA03		**23 000** (27 830)	–	**23 000** (27 830)	**23 000** (27 830)
WM08	Samostatné sedadlo spolujezdce, výškově nastavitelné, s loketní opěrkou a nastavitelnou bederní opěrkou		**4 000** (4 840)	**4 000** (4 840)	**4 000** (4 840)	**4 000** (4 840)
NF04	Samostatné sedadlo spolujezdce, boční a hlavové airbagy Včetně: WM08; JO01; FH05 Dostupné pouze s: BUFX Nelze s: RH16 a pro verze s dvoukabinou		**18 000** (21 780)	**18 000** (21 780)	**18 000** (21 780)	**18 000** (21 780)
NA03	Vyhřívané sedadlo řidiče Včetně: FH05 Dostupné pouze s: BUFX Nelze s: RH16	KG12	**21 000** (25 410)	**21 000** (25 410)	**21 000** (25 410)	**21 000** (25 410)
NR01	Příprava pro zadní klimatizaci Včetně: CA03 Dostupné pouze s: BUFX Nelze pro verze s dvoukabinou		**10 000** (12 100)	**10 000** (12 100)	–	–
RE07	Automatická klimatizace	J7Bo; J7BP	**14 000** (16 940)	**14 000** (16 940)	**14 000** (16 940)	**14 000** (16 940)
KL11	Chromované rámečky výdechů ventilace		**3 000** (3 630)	**3 000** (3 630)	**3 000** (3 630)	**3 000** (3 630)
VH04	Volant potažený kůží		**9 000** (10 890)	**9 000** (10 890)	**9 000** (10 890)	**9 000** (10 890)
JO01	Odkládací přihrádka nad hlavami řidiče a spolujezdce o objemu 22 l (standard pro verze s dvoukabinou)		**4 000** (4 840)	**4 000** (4 840)	**4 000** (4 840)	**4 000** (4 840)

VÝBAVA NA PŘÁNÍ

Kód	INTERIÉR	Součást sady	PODVOZEK	PLOŠINA	VALNÍK	SKLÁPĚČ
GF01	Přihrádka pod sedadlem řidiče Dostupné pouze s: BUFX Nelze s: RH16	J7BP	**3 000** (3 630)	**3 000** (3 630)	**3 000** (3 630)	**3 000** (3 630)
ME00	Uzamykatelná odkládací přihrádka místo držáků na nápoje Nelze s: ES11		**3 000** (3 630)	**3 000** (3 630)	**3 000** (3 630)	**3 000** (3 630)
LW02	Vyhřívání čelního skla	KG12	**21 000** (25 410)	**21 000** (25 410)	**21 000** (25 410)	**21 000** (25 410)
XY01	Nezávislé topení Webasto	KG12	**32 000** (38 720)	**32 000** (38 720)	**32 000** (38 720)	**32 000** (38 720)
ES11	230V zásuvka na palubní desce Nelze s: ME00		**7 000** (8 470)	**7 000** (8 470)	**7 000** (8 470)	**7 000** (8 470)
HC09	Digitální tachograf Včetně: JO01		**25 000** (30 250)	**25 000** (30 250)	**25 000** (30 250)	**25 000** (30 250)

Kód	BEZPEČNOST	Součást sady	PODVOZEK	PLOŠINA	VALNÍK	SKLÁPĚČ
RG35	Adaptivní tempomat (od 30 km/h) Včetně: PR03		**21 000** (25 410)	**21 000** (25 410)	**21 000** (25 410)	**21 000** (25 410)
HU02	Elektricky sklopná vnější zpětná zrcátka (tlačítkem z interiéru) Nelze s: RX05		**5 000** (6 050)	**5 000** (6 050)	**5 000** (6 050)	**5 000** (6 050)
SB13	Omezovač rychlosti na 90 km/h		**1 000** (1 210)	**1 000** (1 210)	**1 000** (1 210)	**1 000** (1 210)
FH05	Elektricky ovládaná ruční brzda	KG12	**9 000** (10 890)	**9 000** (10 890)	**9 000** (10 890)	**9 000** (10 890)
UF04	IntelliGrip - systém kontroly trakce, prokluzu kol a asistent sjezdu Včetně: MI32		**36 000** (43 560)	**36 000** (43 560)	**36 000** (43 560)	**36 000** (43 560)
QK13	Sada pro montáž parkovací kamery na zadní příčník Připravený kabelový svazek vyvedený na rámu k zadnímu příčníku. Balení obsahuje kameru a montážní materiál a je umístěné v kabině vozu. Určeno k dodatečné montáži prodejcem či během přestavby.		**7 000** (8 470)	**7 000** (8 470)	●	●
QK07	Sada pro montáž parkovací kamery pro velké nástavby Balení obsahuje kameru, montážní materiál a 12m kabelový svazek a je umístěné v kabině vozu. Určeno k dodatečné montáži prodejcem či během přestavby. Včetně: ZJC8		**25 000** (30 250)	**25 000** (30 250)	–	–
WC05	Obvodový alarm a bezpečnostní zámky Deadlock		**14 000** (16 940)	**14 000** (16 940)	**14 000** (16 940)	**14 000** (16 940)
YD01	Bezklíčové odemykání a startování Nelze s: JA17	J7BP	**12 000** (14 520)	**12 000** (14 520)	**12 000** (14 520)	**12 000** (14 520)
JA17	Tři klíče k vozu: 2x klíč s dálkovým ovládáním + 1x mechanický klíč Nelze s: YD01; J7BP		**3 000** (3 630)	**3 000** (3 630)	**3 000** (3 630)	**3 000** (3 630)
CY10	Klíč na dálkové ovládání se třemi tlačítky: třetí tlačítko využitelné pro přestavby (nelze s dvoukabinou)		**3 000** (3 630)	–	–	–

Kód	INFOZÁBAVA	Součást sady	PODVOZEK	PLOŠINA	VALNÍK	SKLÁPĚČ
ZJA6	Audiosystém 5" s Bluetooth, DAB, USB, ovládáním na volantu		●	●	●	●
ZJC8	Audiosystém 7" se zrcadlením telefonu Android Auto / Apple CarPlay	J7Bo	**18 000** (21 780)	**18 000** (21 780)	**18 000** (21 780)	**18 000** (21 780)
ZJB5	Audiosystém 10" se zrcadlením telefonu Android Auto / Apple CarPlay a navigací Včetně: RE07	J7BP	**48 000** (58 080)	**48 000** (58 080)	**48 000** (58 080)	**48 000** (58 080)
GMAF	3,5" přístrojový panel		●	●	●	●
GMBD	7" plně digitální přístrojový panel	J7BP	**12 000** (14 520)	**12 000** (14 520)	**12 000** (14 520)	**12 000** (14 520)
E301	Bezdrátová nabíječka smartphonů Včetně: RE07	J7BP	**19 000** (22 990)	**19 000** (22 990)	**19 000** (22 990)	**19 000** (22 990)

Kód	PNEUMATIKY A DISKY	Součást sady	PODVOZEK	PLOŠINA	VALNÍK	SKLÁPĚČ
DZJM	Ocelová kola 15" s pneumatikami 215/70 R15C (pro verze 3500 s manuální převodovkou)"		●	●	●	●
DZJN	Ocelová kola 16" s pneumatikami 215/75 R16C (pro verze 3500 Heavy anebo pro vozy s automatickou převodovkou)		●	●	●	●
LV02	Sada na opravu pneumatik		●	●	●	●
MI32	Ocelová kola 16" s celoročními pneumatikami 215/75 R16C M+S (pro verze 3500 Heavy anebo pro vozy s automatickou převodovkou)		**27 000** (32 670)	**27 000** (32 670)	**27 000** (32 670)	**27 000** (32 670)
MI30	Ocelová kola 16" s pneumatikami 225/75 R16C (pro verze 3500 s manuální převodovkou)		**9 000** (10 890)	**9 000** (10 890)	**9 000** (10 890)	–
RS03	Plnohodnotné rezervní kolo (vypadává sada na opravu pneumatik)		**7 000** (8 470)	**7 000** (8 470)	**7 000** (8 470)	**7 000** (8 470)
ZIAT ZIAV	Ozdobné kryty kol		**4 000** (4 840)	**4 000** (4 840)	**4 000** (4 840)	**4 000** (4 840)

Popis (● standardní výbava, – nelze objednat, 0 volitelné)

TECHNICKÉ ÚDAJE – MOVANO

		2.2 CDTi (88kW/120k) Start/Stop	2.2 CDTi (103kW/140k) Start/Stop	2.2 CDTi (103kW/140k) Start/Stop	2.2 CDTi (132kW/180k) Start/Stop	2.2 CDTi (132kW/180k) Start/Stop
Motor	Zdvihový objem (cm^3)	2 184	2 184	2 184	2 184	2 184
	Počet válců	4	4	4	4	4
	Palivo	Nafta	Nafta	Nafta	Nafta	Nafta
	Emisní norma	Euro 6e-bis	Euro 6e-bis	Euro 6e-bis	Euro 6e-bis	Euro 6e-bis
	Max. výkon kW (k) při ot./min	88 (120) / 3500	103 (140) / 3500	103 (140) / 3500	132 (180) / 3500	132 (180) / 3500
	Max. točivý moment (Nm) při ot./min	320 / 1400-2500	350 / 1400-2500	380 / 1400-2250	380 / 1500-3000	450 / 1500-1750
Převodovka	Typ	6st. manuální	6st. manuální	8st. automatická	6st. manuální	8st. automatická
Spotřeba (l/100 km) dle WLTP	Kombinovaná	9,0–10,0	9,1–10,9	9,6–11,0	9,2–11,3	9,8–11,9
	Emise CO_2 (g/km)	235–263	240–286	251–289	242–298	259–313
Objem nádrže (l)	Palivová	90	90	90	90	90
	AdBlue®	19	19	19	19	19

	PODVOZEK S KABINOU				PODVOZEK S DVOUKABINOU	
Rozměry (mm)	**L2**	**L2+**	**L3**	**L4**	**L3**	**L4**
Délka vozu	5 358	5 708	5 943	6 308	5 943	6 308
Šířka vozu (bez / s vnějšími zpětnými zrcátky)	2 050 / 2 690	2 050 / 2 690	2 050 / 2 690	2 050 / 2 690	2 050 / 2 690	2 050 / 2 690
Výška vozu	2 254	2 254	2 254	2 254	2 254	2 254
Rozvor	3 450	3 800	4 035	4 035	4 035	4 035
Převis přední	948	948	948	948	948	948
Převis zadní	960	960	960	1 325	960	1 325
Rozchod přední	1 810	1 810	1 810	1 810	1 810	1 810
Rozchod zadní	1 790	1 790	1 790	1 790	1 790	1 790
Výška nosného rámu	650	650	650	650	719	719
Vzdálenost předního čela nástavby od osy zadní nápravy	2 060	2 410	2 645	2 645	1 774	1 774
Vzdálenost zadního čela nástavby od osy zadní nápravy	2 070	2 280	2 400	2 400	2 400	2 400
Maximální celková délka včetně nástavby	6 468	7 028	7 383	7 383	7 383	7 383
Maximální celková šířka včetně nástavby	2 350	2 350	2 350	2 350	2 350	2 350

	PODVOZEK S KABINOU				
HMOTNOSTI (kg)	**L2**	**L2+**	**L3**	**L3 Heavy**	**L4 Heavy**
Provozní hmotnost [1]	1 840	1 850	1 860	1 905	1 920
Užitečná hmotnost [2]	1 660	1 650	1 640	1 595	1 580
Největší technicky přípustná hmotnost	3 500	3 500	3 500	3 500	3 500
Nejvyšší zatížení přední nápravy	1 850	1 850	1 850	2 100	2 100
Nejvyšší zatížení zadní nápravy	2 000	2 000	2 000	2 400	2 400
Maximální hmotnost nebrzděného přívěsu	750	750	750	750	750
Maximální hmotnost brzděného přívěsu	2 500	2 500	2 500	3 000	3 000
Největší povolená hmotnost jízdní soupravy	6 000	6 000	6 000	6 000	6 000

	PODVOZEK S DVOUKABINOU		
HMOTNOSTI (kg)	**L3**	**L3 Heavy**	**L4 Heavy**
Provozní hmotnost [1]	2 075	2 115	2 140
Užitečná hmotnost [2]	1 425	1 385	1 360
Největší technicky přípustná hmotnost	3 500	3 500	3 500
Nejvyšší zatížení přední nápravy	1 850	2 100	2 100
Nejvyšší zatížení zadní nápravy	2 000	2 400	2 400
Maximální hmotnost nebrzděného přívěsu	750	750	750
Maximální hmotnost brzděného přívěsu	2 500	3 000	3 000
Největší povolená hmotnost jízdní soupravy	6 000	6 000	6 000

Datum vydání: 10/2026

[1] Provozní hmotnost zahrnuje hmotnost řidiče.
[2] Rozdíl mezi Největší povolenou hmotností a Provozní hmotností

Podrobné informace o vozidlech, jejich výbavě a příslušenství vám poskytne autorizovaný prodejce vozidel Opel. Údaje mají pouze informativní charakter a OPEL za ně nemůže nést odpovědnost. Dovozce si vyhrazuje právo změnit specifikace bez předcházejícího upozornění.

TECHNICKÉ ÚDAJE – MOVANO

	VALNÍK S KABINOU			VALNÍK S DVOUKABINOU	
Rozměry (mm)	**L2**	**L3**	**L4**	**L3**	**L4**
Délka vozu	5 743	6 328	6 693	6 228	6 678
Šířka vozu	2 100	2 100	2 100	2 100	2 100
Výška vozu	2 424	2 424	2 424	2 424	2 424
Rozvor	3 450	4 035	4 035	4 035	4 035
Převis přední	948	948	948	948	948
Převis zadní	1 345	1 345	1 710	1 245	1 695
Rozchod přední	1 810	1 810	1 810	1 810	1 810
Rozchod zadní	1 790	1 790	1 790	1 790	1 790
Ložná plocha	6,6 m^2	7,8 m^2	8,5 m^2	5,9 m^2	6,8 m^2
Vnitřní délka ložné plochy	3 248	3 833	4 198	2 888	3 338
Vnitřní šířka ložné plochy	2 034	2 034	2 034	2 034	2 034
Výška bočních panelů	400	400	400	400	400

	VALNÍK S KABINOU				VALNÍK S DVOUKABINOU	
HMOTNOSTI (kg)	**L2**	**L3**	**L3 Heavy**	**L4 Heavy**	**L3**	**L4 Heavy**
Provozní hmotnost [1]	2 045	2 100	2 145	2 180	2 245	2 330
Užitečná hmotnost [2]	1 455	1 400	1 355	1 320	1 255	1 170
Největší technicky přípustná hmotnost	3 500	3 500	3 500	3 500	3 500	3 500
Maximální hmotnost nebrzděného přívěsu	750	750	750	750	750	750
Maximální hmotnost brzděného přívěsu	2 500	2 500	3 000	3 000	2 500	3 000
Největší povolená hmotnost jízdní soupravy	6 000	6 000	6 000	6 000	6 000	6 000

	PLOŠINA S KABINOU	
Rozměry (mm)	**L3**	**L4**
Délka vozu	5 943	6 308
Šířka vozu (bez / s vnějšími zpětnými zrcátky)	2 050 / 2 690	2 050 / 2 690
Výška vozu	2 153	3 153
Rozvor	4 035	4 035
Převis přední	948	948
Převis zadní	960	1 325
Rozchod přední	1 810	1 810
Rozchod zadní	1 790	1 790
Výška nosného rámu	540	540
Vzdálenost předního čela nástavby od osy zadní nápravy	2 645	2 645
Vzdálenost zadního čela nástavby od osy zadní nápravy	2 400	2 400
Maximální celková délka včetně nástavby	7 383	7 383
Maximální celková šířka včetně nástavby	2 350	2 350

	PLOŠINA S KABINOU		
HMOTNOSTI (kg)	**L3**	**L3 Heavy**	**L4 Heavy**
Provozní hmotnost [1]	1 835	1 880	1 895
Užitečná hmotnost [2]	1 665	1 620	1 605
Největší technicky přípustná hmotnost	3 500	3 500	3 500
Nejvyšší zatížení přední nápravy	1 850	2 100	2 100
Nejvyšší zatížení zadní nápravy	2 000	2 400	2 400
Maximální hmotnost nebrzděného přívěsu	750	750	750
Maximální hmotnost brzděného přívěsu	2 500	3 000	3 000
Největší povolená hmotnost jízdní soupravy	6 000	6 000	6 000

Datum vydání: 10/2026

[1] Provozní hmotnost zahrnuje hmotnost řidiče.

[2] Rozdíl mezi Největší povolenou hmotností a Provozní hmotností

Podrobné informace o vozidlech, jejich výbavě a příslušenství vám poskytne autorizovaný prodejce vozidel Opel. Údaje mají pouze informativní charakter a OPEL za ně nemůže nést odpovědnost. Dovozce si vyhrazuje právo změnit specifikace bez předcházejícího upozornění.

Akční ceník s platností od 10. 10. 2026.

V tomto ceníku jsou uvedeny prodejní ceny v českých korunách, doporučené společností O Automobil Import s.r.o., které se vztahují na skladové vozy a vozy objednané v době platnosti tohoto ceníku nebo do vyprodání skladových zásob. Akční ceník obsahuje vybrané modelové verze, výbavy a technické údaje. Ceny jsou uvedeny včetně DPH a platí od 10. 10. 2026 do 31. 12. 2026. Společnost O Automobil Import s.r.o. si vyhrazuje právo změny ceny, výbavy a technických údajů vozidla bez předchozího upozornění. Veškeré ceny, údaje a vyobrazení jsou pouze orientační, nezávazné a mají pouze informativní charakter. Všechny uvedené informace mají charakter obchodního sdělení a nejsou nabídkou ve smyslu § 1732 odst. 2 zákona č. 89/2012 Sb., občanský zákoník, ve znění pozdějších předpisů. Akční nabídku dle ceníku nelze kombinovat sřpodmínkami pro velkoodběratele. Podrobné informace o vozidlech, standardní a mimořádné výbavě, o aktuálních cenách, dodacích podmínkách a termínech Vám na přání poskytne autorizovaný prodejce vozidel Opel.
Ceník platí pro modelový rok 14.

Reprezentativní příklad financování Movano Van 3000 L2H1 2.2 CDTi 120k 6ºMT
Pořizovací cena vozu vč. DPH: 641 179,00 Kč, část pořizovací ceny hrazená klientem (60% z pořizovací ceny): 384 707,40 Kč, výše úvěru: 256 471,60 Kč, délka úvěru 36 měsíců, 1.- 36. měsíční splátka včetně pojistného (POV+HAV): 10 097,89 Kč, (z toho HAV* 1 608 Kč, POV** 1 145 Kč), 1.- 36. měsíční splátka bez pojistného : 7 344,89 Kč, smluvní poplatek: 6 412 Kč, pevná výpůjční úroková sazba: 1,99% p. a, RPSN s HAV: 18,8%, celková částka splatná spotřebitelem: 328 715,77 Kč, (celková částka splatná spotřebitelem zahrnuje splátky jistiny, úroku, smluvní poplatek, HAV), resp. 369 920,77 Kč vč. POV.
*HAV=havarijní pojištění, **POV=pojištění odpovědnosti z provozu motorového vozidla, tj. povinné ručení

Sazby za pojištění jsou kalkulované jako průměrné sazby, které se mohou lišit dle jednotlivého zákazníka. Tato nabídka je pouze indikativní, není návrhem na uzavření smlouvy a nelze z ní proto dovozovat povinnost společnosti uskutečnit jakékoliv transakce. Akce je určena pro spotřebitele, právnické osoby a fyzické osoby podnikající a platí do 31. 12. 2026
Poskytovatelé financování: UniCredit Leasing CZ, a.s., Želetavská 1525/1, 140 10 Praha 4, IČO: 15886492.

Pozor! Půjčit si peníze stojí peníze.

Recyklace: Informace o sběrných místech a recyklaci vozidel na konci jejich životního cyklu naleznete na: www.opel.cz

Váš prodejce

TECHNICKÉ ÚDAJE – MOVANO

Rozměry karoserie
MOVANO Podvozek

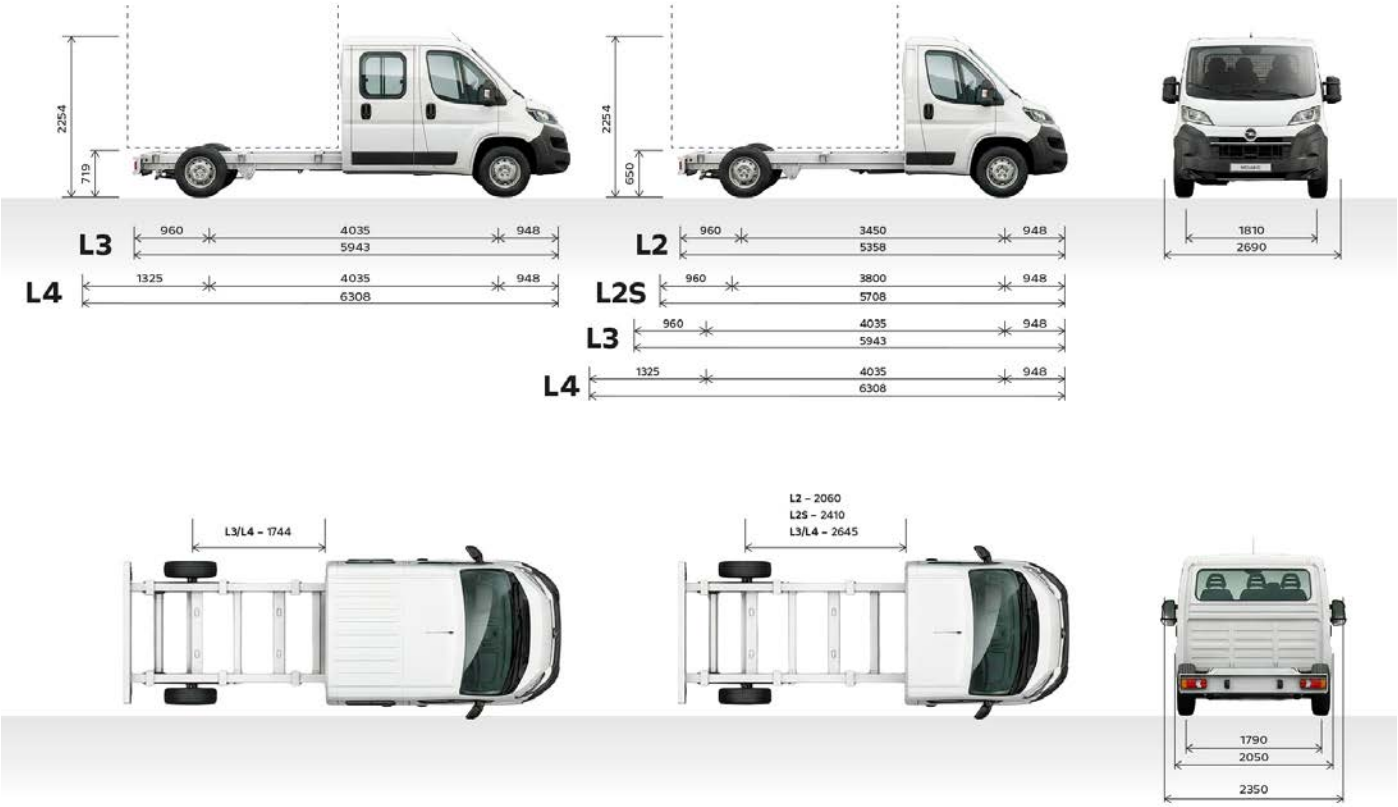
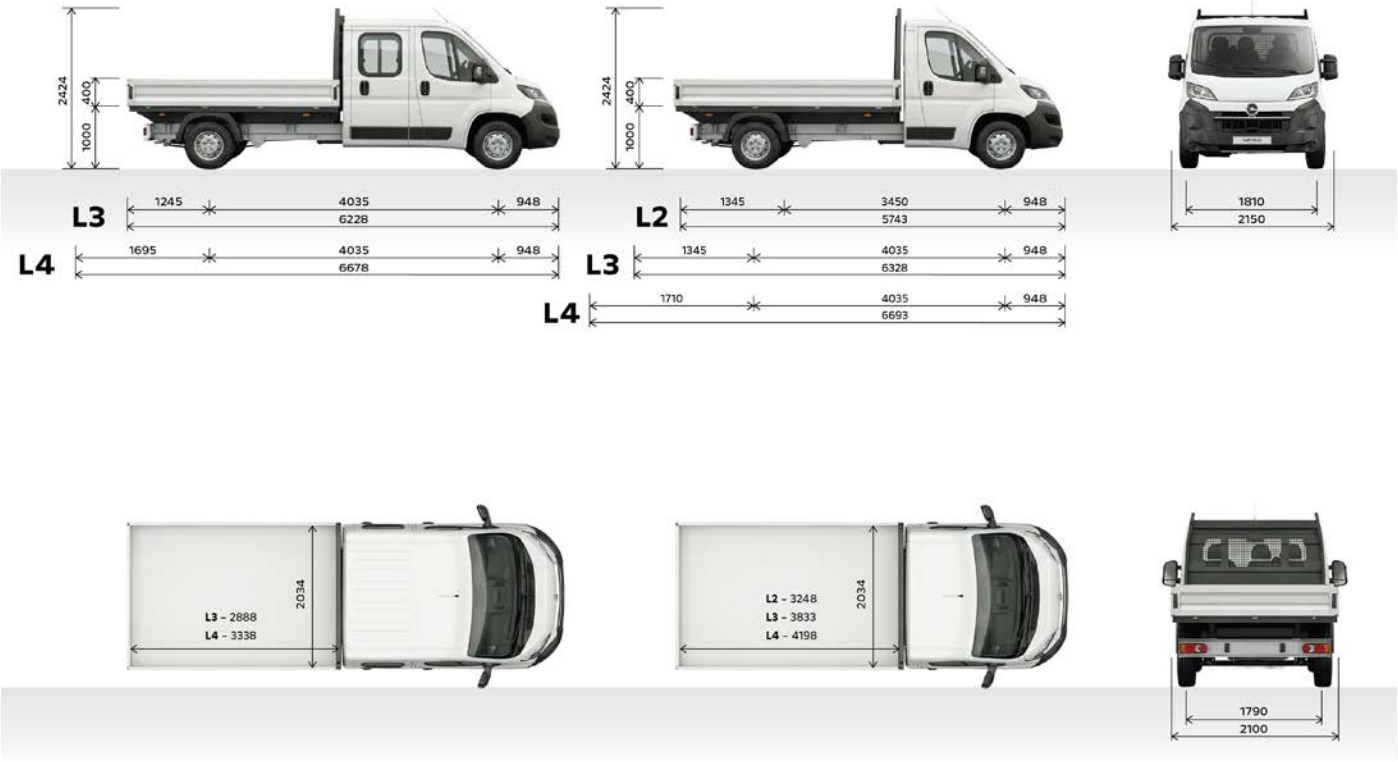
Rozměry karoserie
MOVANO Valník